HXYLx 2轴

●臂式 ●坦克链

订购型号

HXYLx - C -		-		-		-	RCX320-2 -		-	R -				-
机器人主机	电缆	组合	X轴行程	Y轴行程	电缆长度	适用控制器 / 控制轴数	安全标准	再生装置	选配件A(OP.A)	选配件B(OP.B)	视觉系统	绝对数据备份用电池
		A1 A2 A3 A4	115～205cm	25～65cm	3L：3.5m 5L：5m 10L：10m							

请指定控制器的各种设定项目。RCX320 ▶ P.628

基本规格

	X轴	Y轴
轴组成※1	F20N	F17
马达输出 AC	400 W	400 W
重复定位精度※2	±0.04 mm	±0.01 mm
驱动方式	滚珠丝杆φ20	滚珠丝杆φ20
滚珠丝杆导程※3（减速比）	20 mm	20 mm
最高速度	1200 mm/sec	1200 mm/sec
动作范围	1150～2050 mm	250～650 mm
机器人电缆长度	标准：3.5m　选配：5m、10m	

※1. 框架加工(安装孔、攻丝孔)与单轴机器人不同，请务必加以注意。
※2. 单方向的重复定位精度。
※3. 也可提供产品手册未刊载的导程。详情请咨询本公司。

最大可搬运重量 (kg)

Y行程(mm)	XY2轴
250	40
350	40
450	35
550	30
650	30

适用控制器

控制器	运行方法
RCX320-R	程序/坐标点跟踪/远程命令/联机指令

HXYLx 2轴 A1

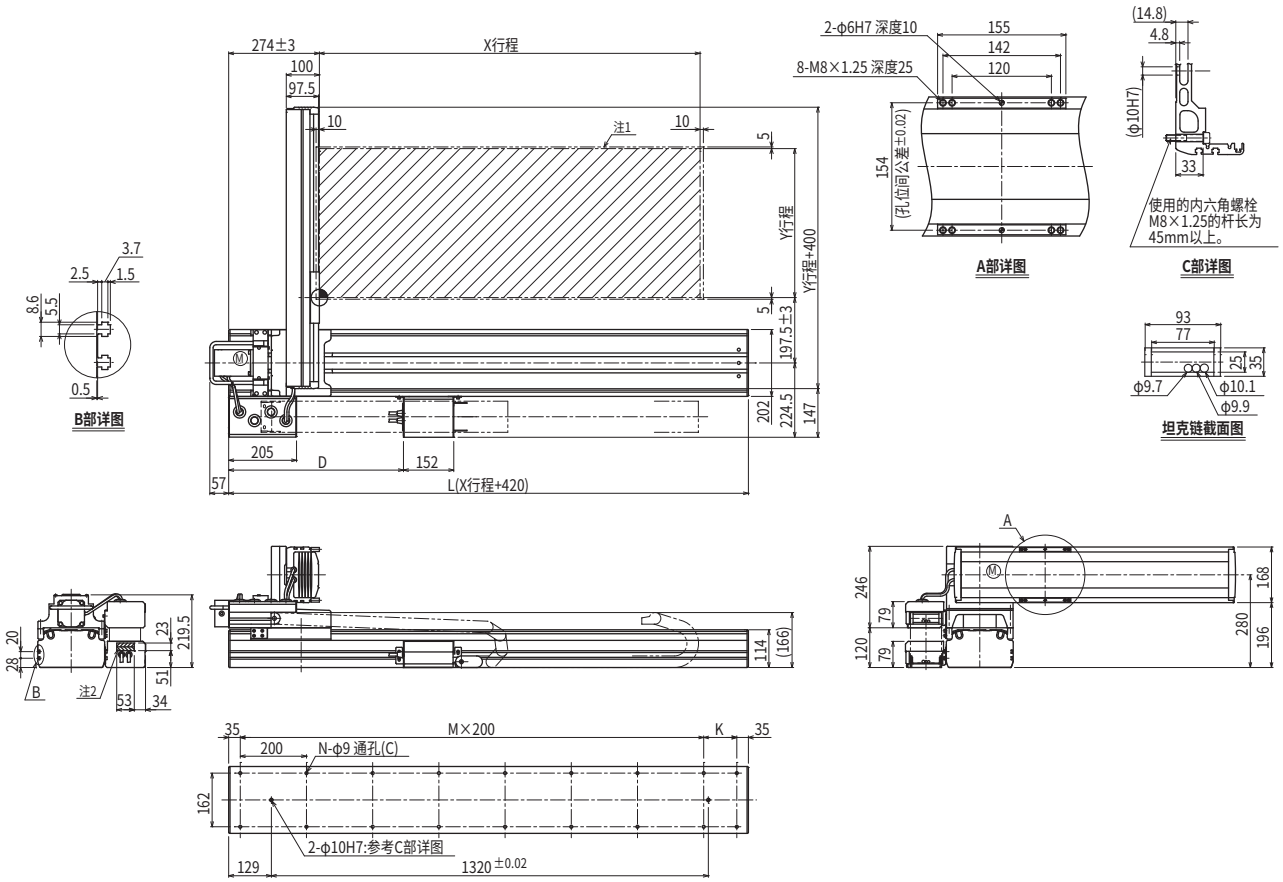

X行程	1150	1250	1350	1450	1550	1650	1750	1850	1950	2050
L	1570	1670	1770	1870	1970	2070	2170	2270	2370	2470
D	528	574	620	666	712	758	804	850	896	942
K	100	200	100	200	100	200	100	200	100	200
M	7	7	8	8	9	9	10	10	11	11
N	18	18	20	20	22	22	24	24	26	26

Y行程	250	350	450	550	650

注1. 原点复位时的移动范围以及被限位器限停的位置。
注2. 斜线部分及未使用的绝缘圈可作为用户用的电缆取出口使用。

适用控制器 RCX320 ▶ 628

HXYLx 2轴 A2

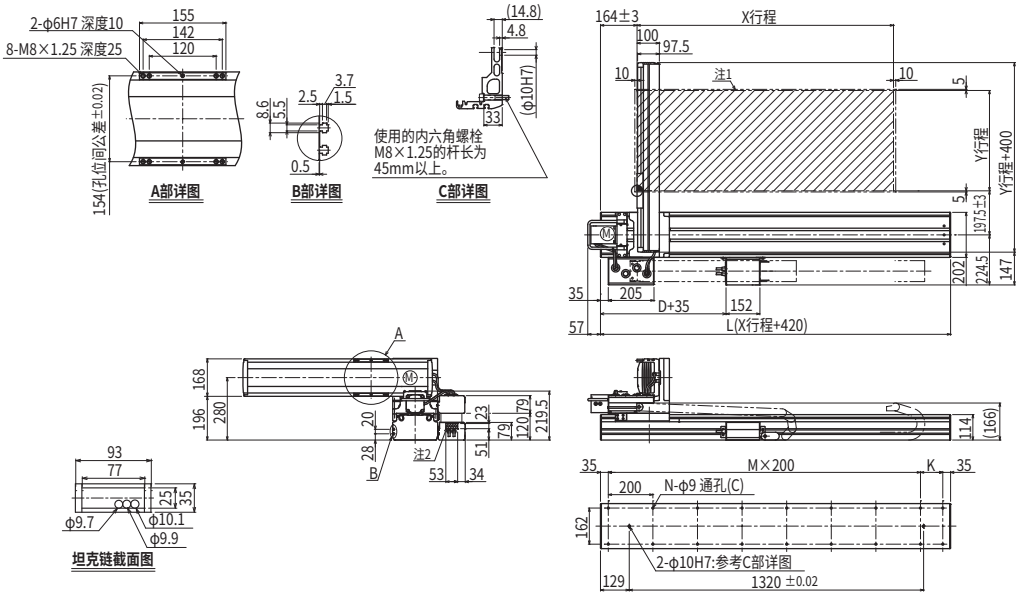

HXYLx 2轴 A3

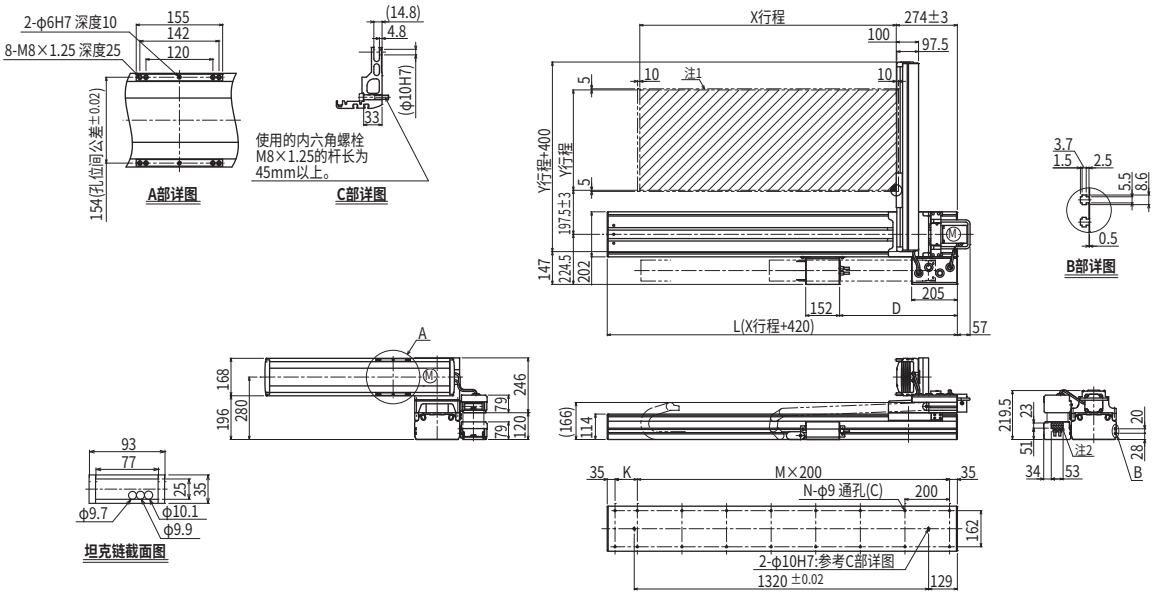
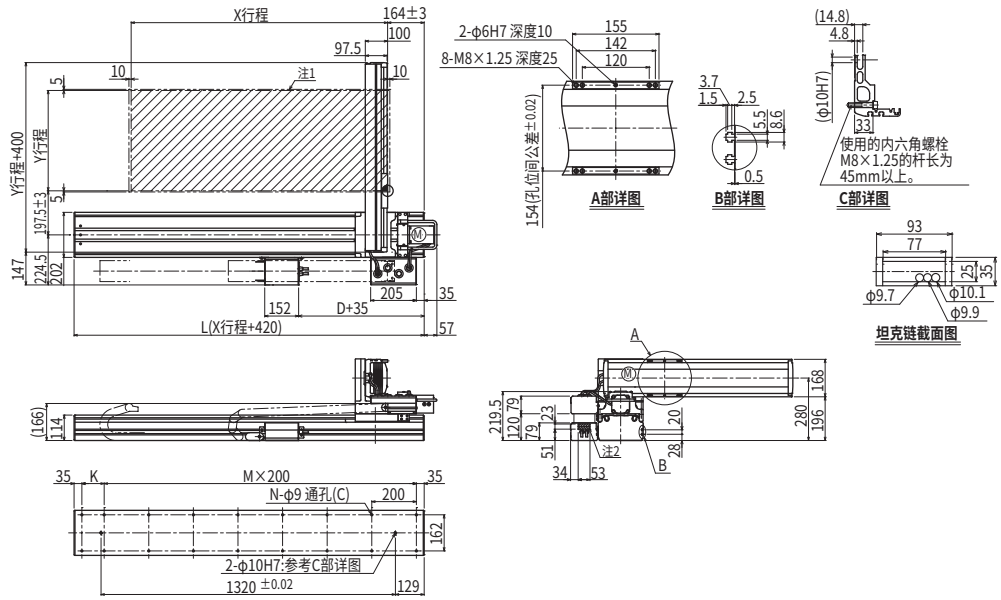
HXYLx 2轴 A4