# HXYx 3轴/ZL

●臂式 ●坦克链 ●Z轴基座固定：滑台移动型（200W）

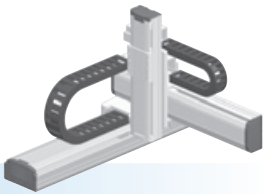

## 订购型号

| HXYx - C | - | □ | - | □ | - | □ | - ZL - | □ | - | □ | - RCX340-3 | - | □ | - | □ | - | □ | - | □ | - | □ | - | □ |
|---|---|---|---|---|---|---|---|---|---|---|---|---|---|---|---|---|---|---|---|---|---|---|---|
| 机器人主机 | 电缆 | 组合 | X轴 | Y轴 | ZR轴 | Z轴 | 电缆长度 | 适用控制器/控制轴数 | 安全标准 | 选配件A (OP.A) | 选配件B (OP.B) | 选配件C (OP.C) | 选配件D (OP.D) | 选配件E (OP.E) | 绝对数据备份用电池 |

组合：A1 / A2 / A3 / A4
X轴：25～125cm
Y轴：25～65cm
Z轴：25～55cm
电缆长度：3L：3.5m / 5L：5m / 10L：10m

请指定控制器的各种设定项目。RCX340 ▶ P.638

## 基本规格

| | X轴 | Y轴 | Z轴 |
|---|---|---|---|
| 轴组成※1 | F20 | F17 | F14H-BK |
| 马达输出 AC | 600 W | 400 W | 200 W |
| 重复定位精度※2 | ±0.01 mm | ±0.01 mm | ±0.01 mm |
| 驱动方式 | 滚珠丝杆φ20 | 滚珠丝杆φ20 | 滚珠丝杆φ15 |
| 滚珠丝杆导程※3（减速比） | 20 mm | 20 mm | 10 mm |
| 最高速度※4 | 1200 mm/sec | 1200 mm/sec | 600 mm/sec |
| 动作范围 | 250～1250 mm | 250～650 mm | 250～550 mm |
| 机器人电缆长度 | 标准：3.5m　选配：5m、10m | | |

※1. 框架加工(安装孔、攻丝孔)与单轴机器人不同，请务必加以注意。
※2. 单方向的重复定位精度。
※3. 也可提供产品手册未刊载的导程。详情请咨询本公司。
※4. X轴行程超过850mm时，根据动作区域不同，可能会出现滚珠丝杆共振的情况（危险速度）。
此时，应参考图纸下方的表中所示的最高速度，通过参数或程序下调速度。

## 最大可搬运重量 (kg)

| Y行程(mm) | Z行程(mm) 250 | 350 | 450 | 550 |
|---|---|---|---|---|
| 250 | 20 | 20 | 20 | 20 |
| 350 | 20 | 20 | 20 | 20 |
| 450 | 20 | 20 | 19 | 18 |
| 550 | 18 | 17 | 16 | 15 |
| 650 | 18 | 17 | 16 | 15 |

## 适用控制器

| 控制器 | 运行方法 |
|---|---|
| RCX340 | 程序/坐标点跟踪/远程命令/联机指令 |

## HXYx 3轴/ZL A1

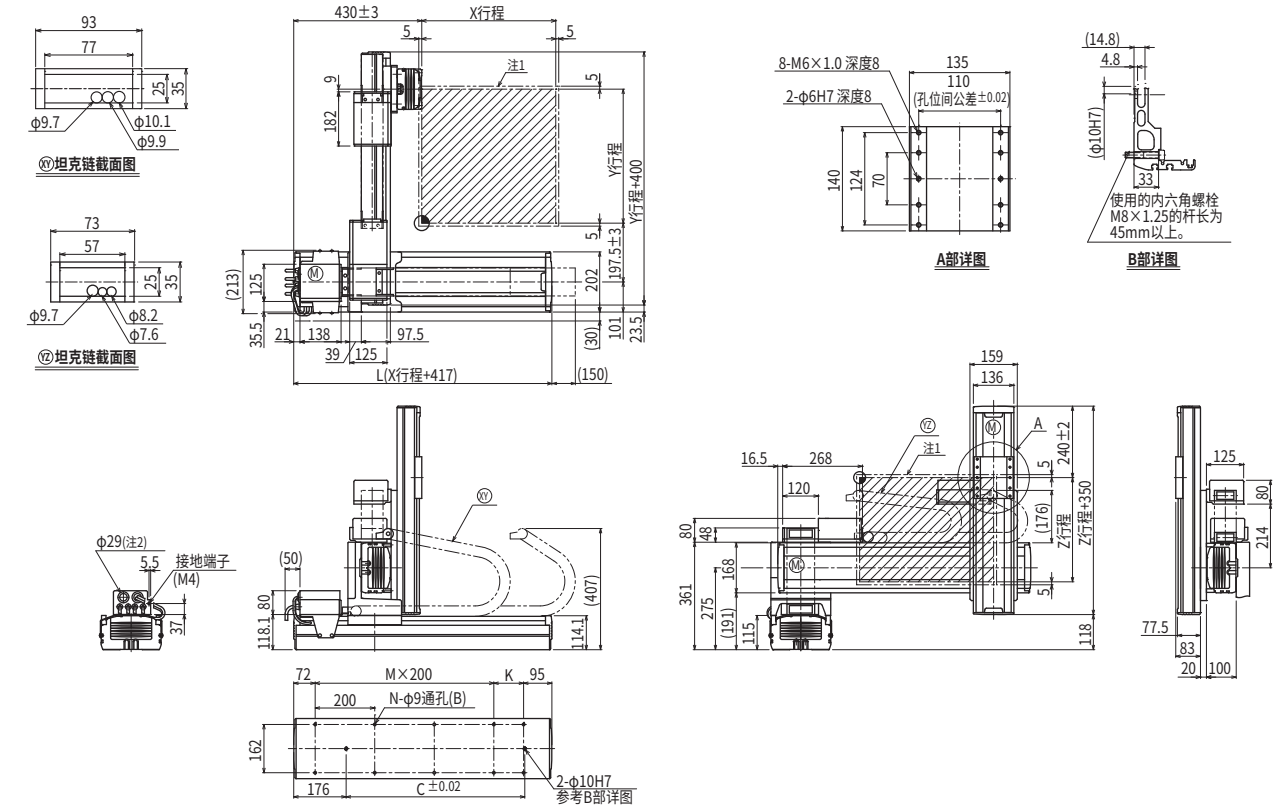


| X行程 | 250 | 350 | 450 | 550 | 650 | 750 | 850 | 950 | 1050 | 1150 | 1250 |
|---|---|---|---|---|---|---|---|---|---|---|---|
| L | 667 | 767 | 867 | 967 | 1067 | 1167 | 1267 | 1367 | 1467 | 1567 | 1667 |
| K | 100 | 200 | 100 | 200 | 100 | 200 | 100 | 200 | 100 | 200 | 100 |
| C | 420 | 420 | 600 | 600 | 780 | 780 | 960 | 960 | 1140 | 1320 | 1320 |
| M | 2 | 2 | 3 | 3 | 4 | 4 | 5 | 5 | 6 | 6 | 7 |
| N | 8 | 8 | 10 | 10 | 12 | 12 | 14 | 14 | 16 | 16 | 18 |

| Y行程 | 250 | 350 | 450 | 550 | 650 |
|---|---|---|---|---|---|
| Z行程 | 250 | 350 | 450 | 550 | |

| 各行程最高速度注3 (mm/sec) | | | | | | | | |
|---|---|---|---|---|---|---|---|---|
| X轴 | 1200 | 960 | 840 | 720 | 600 | 480 |
| 速度设定 | — | 80% | 70% | 60% | 50% | 40% |

注1. 原点复位时的移动范围以及被限位器限停的位置。
注2. 用户用的电缆取出口。
注3. X轴行程超过850mm时，根据动作区域不同，可能会出现滚珠丝杆共振的情况（危险速度）。
此时，应参考左表中所示的最高速度，通过参数或程序下调速度。