SXYx 3轴/ZS

●臂式 ●坦克链 ●Z轴上下型

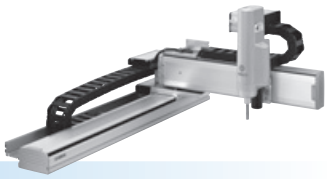

订购型号

SXYx	-	C	-	□	-	□	-	□	-	□	-	15	-	□	-	RCX340-3	-	□	-	□	-	□	-	□	-	□	-	□	-	□
机器人主机	-	电缆	-	组合	-	X轴	-	Y轴	-	ZR轴	-	Z轴	-	电缆长度	-	适用控制器/控制轴数	-	安全标准	-	选配件A (OP.A)	-	选配件B (OP.B)	-	选配件C (OP.C)	-	选配件D (OP.D)	-	选配件E (OP.E)	-	绝对数据备份用电池

组合：A1 / A2 / A3 / A4
X轴：15～105cm
Y轴：15～65cm
ZR轴：ZS12 / ZS6
电缆长度：3L：3.5m / 5L：5m / 10L：10m

请指定控制器的各种设定项目。RCX340 ▶ P.638

基本规格

	X轴	Y轴	Z轴：ZS12	Z轴：ZS6
轴组成※1	F14H	F14	—	
马达输出 AC	200 W	100 W	60 W	
重复定位精度※2	±0.01 mm	±0.01 mm	±0.02 mm	
驱动方式	滚珠丝杆φ15	滚珠丝杆φ15	滚珠丝杆φ12	
滚珠丝杆导程※3（减速比）	20 mm	20 mm	12 mm	6 mm
最高速度※4	1200 mm/sec	1200 mm/sec	1000 mm/sec	500 mm/sec
动作范围	150～1050 mm	150～650 mm	150 mm	
机器人电缆长度	标准：3.5m　选配：5m、10m			

※1. 框架加工(安装孔、攻丝孔)与单轴机器人不同，请务必加以注意。
※2. 单方向的重复定位精度。
※3. 也可提供产品手册未刊载的导程。详情请咨询本公司。
※4. X轴行程超过750mm时，根据动作区域不同，可能会出现滚珠丝杆共振的情况（危险速度）。
此时，应参考图纸下方的表中所示的最高速度，通过参数或程序下调速度。

最大可搬运重量 (kg)

Y行程(mm)	ZS12	ZS6
150～650	3	5

适用控制器

控制器	运行方法
RCX340	程序/坐标点跟踪/远程命令/联机指令

SXYx 3轴/ZS A1

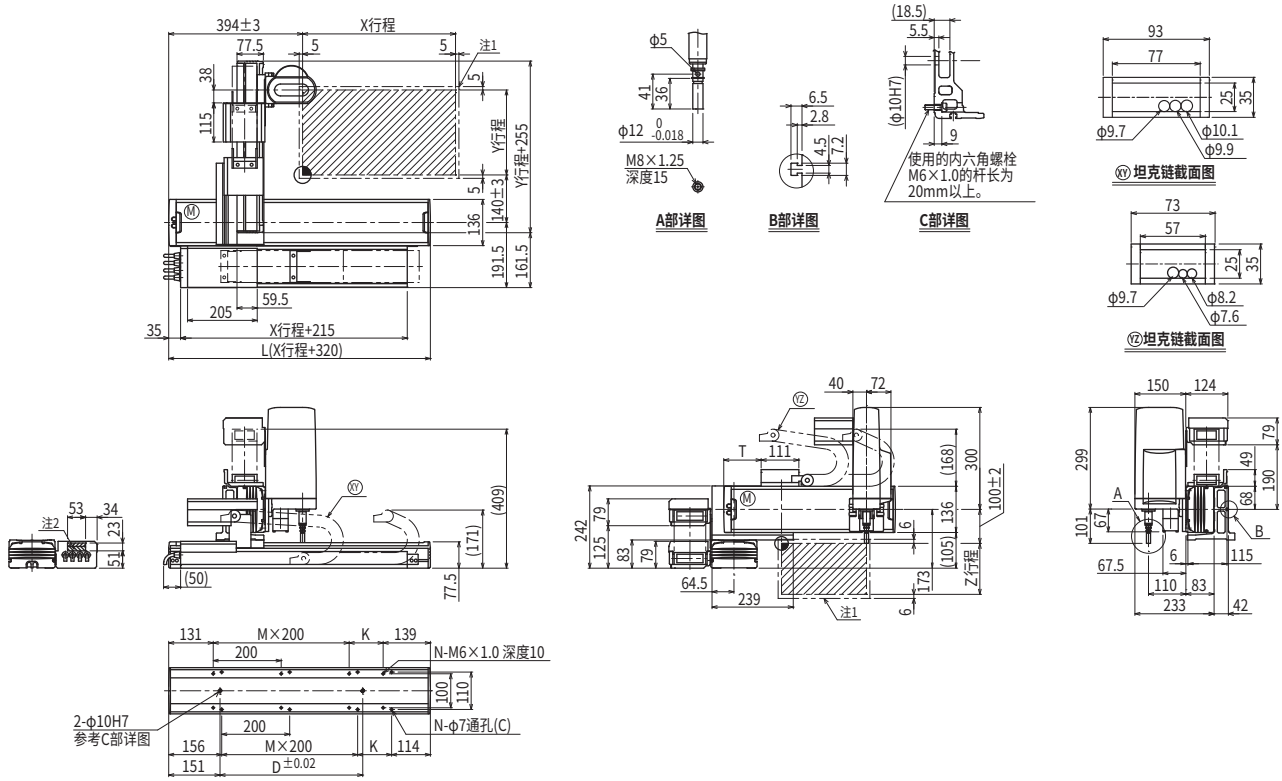

X行程	150	250	350	450	550	650	750	850	950	1050
L	470	570	670	770	870	970	1070	1170	1270	1370
K	200	100	200	100	200	100	200	100	200	100
D	240	240	420	420	600	600	780	960	960	1140
M	0	1	1	2	2	3	3	4	4	5
N	4	6	6	8	8	10	10	12	12	14

Y行程	150	250	350	450	550	650
T	55	110	165	215	270	325

Z行程	150

各行程最高速度注3 (mm/sec)						
X轴	1200	960	780	600	540
速度设定	—	80%	65%	50%	45%

注1. 原点复位时的移动范围以及被限位器限停的位置。
注2. 斜线部分位置表示用户用的电缆取出口。
注3. X轴行程超过750mm时，根据动作区域不同，可能会出现滚珠丝杆共振的情况（危险速度）。
此时，应参考左表中所示的最高速度，通过参数或程序下调速度。