HXYx 2轴

●抬举式 ●坦克链

订购型号

HXYx	- C	- P2	-	-	-	- RCX320-2	-	- R	-	-	-	-
机器人主机	电缆	组合	X轴行程 25～125cm	Y轴行程 25～105cm	电缆长度 3L：3.5m / 5L：5m / 10L：10m	适用控制器/控制轴数	安全标准	再生装置	选配件A (OP.A)	选配件B (OP.B)	视觉系统	绝对数据备份用电池

请指定控制器的各种设定项目。RCX320 ▶ P.628

基本规格

	X轴	Y轴
轴组成※1	F20	F20-BK
马达输出 AC	600 W	600 W
重复定位精度※2	±0.01 mm	±0.01 mm
驱动方式	滚珠丝杆φ20	滚珠丝杆φ20
滚珠丝杆导程※3 (减速比)	20 mm	10 mm
最高速度※4	1200 mm/sec	600 mm/sec
动作范围	250～1250 mm	250～1050 mm
机器人电缆长度	标准：3.5 m　选配：5 m、10 m	

※1. 框架加工(安装孔、攻丝孔)与单轴机器人不同，请务必加以注意。
※2. 单方向的重复定位精度。
※3. 也可提供产品手册未刊载的导程。详情请咨询本公司。
※4. X轴、Y轴行程超过850mm时，根据动作区域不同，可能会出现滚珠丝杆共振的情况 (危险速度)。
此时，应参考图纸下方的表中所示的最高速度，通过参数或程序下调速度。

最大可搬运重量 (kg)

Y行程 (mm)	XY2轴
250～1050	30

适用控制器

控制器	运行方法
RCX320-R	程序/坐标点跟踪/远程命令/联机指令

HXYx 2轴 P2

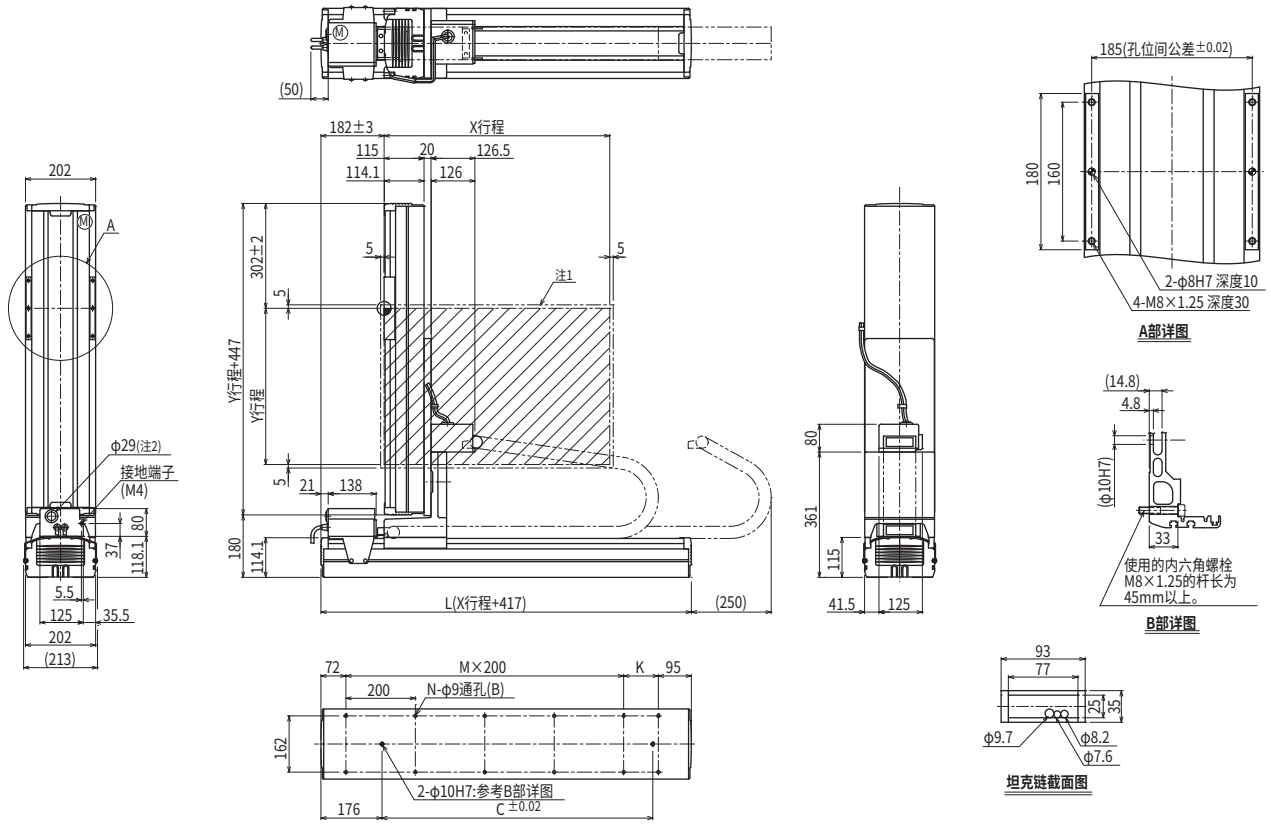

X行程	250	350	450	550	650	750	850	950	1050	1150	1250
L	667	767	867	967	1067	1167	1267	1367	1467	1567	1667
K	100	200	100	200	100	200	100	200	100	200	100
C	420	420	600	600	780	708	960	960	1140	1320	1320
M	2	2	3	3	4	4	5	5	6	6	7
N	8	8	10	10	12	12	14	14	16	16	18

注1. 原点复位时的移动范围以及被限位器限停的位置。
注2. 用户用的电缆取出口。

Y行程	250	350	450	550	650	750	850	950	1050

各行程最高速度注3 (mm/sec)								
	X轴	1200	960	840	720	600	480
	Y轴	600	480	420	360		
	速度设定	—	80%	70%	60%	50%	40%

注3. X轴、Y轴行程超过850mm时，根据动作区域不同，可能会出现滚珠丝杆共振的情况 (危险速度)。
此时，应参考左表中所示的最高速度，通过参数或程序下调速度。

适用控制器 RCX320 ▶ 628